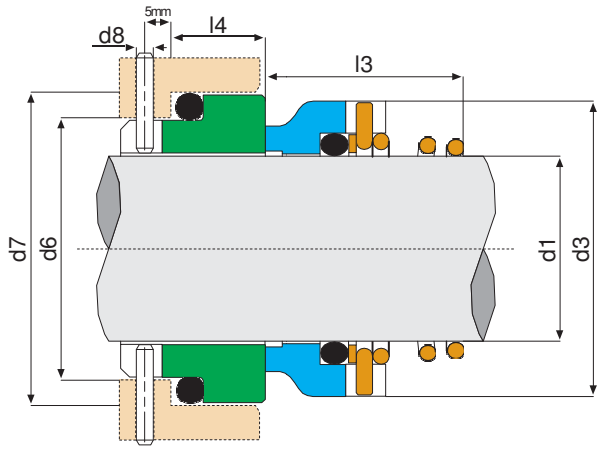

d1	d3	d7	d8	l3	l4
mm	mm	mm	mm	mm	mm
10,00	20,00	21,00	3,00	17,50	10,00
12,00	22,00	23,00	3,00	17,50	10,00
14,00	25,00	25,00	3,00	17,50	10,00
16,00	27,00	27,00	3,00	19,50	10,00
18,00	30,00	33,00	3,00	20,50	11,50
20,00	32,00	35,00	3,00	22,00	11,50
22,00	35,00	37,00	3,00	23,50	11,50
24,00	38,00	39,00	3,00	25,00	11,50
25,00	40,00	40,00	3,00	26,50	11,50
28,00	43,00	43,00	3,00	26,50	11,50
30,00	45,00	45,00	3,00	25,00	11,50
32,00	47,00	48,00	3,00	28,50	11,50
35,00	50,00	50,00	3,00	28,50	11,50
38,00	56,00	56,00	4,00	32,00	14,00

Eigenschaften:
Einzel-Gleitringdichtung
Drehrichtungsabhängig
Nichtentlastet
Nach DIN EN 12756 (DIN 24960)

Einsatzgrenzen:

Druck	p = 10 bar
Geschwindigkeit	v = 15 m/s
Temperatur	t = -20 +180°C (Elastomerbedingt)

Komponenten:

Gleitring	Kohle, SiC, TC
Gegenring	Al-Oxid, SiC, TC
Nebendichtung	PTFE, NBR, EPDM, VITON®
Feder	1.4301
Sonstige Teile	1.4301

Characteristics:
Single Spring Seal
Single Directional
Unbalanced
According to DIN EN 12756 (DIN 24960)

Limit of applications:

Pressure	p = 10 bar (240 psi)
Speed	v = 15 m/s
Temperature	t = -20 +180°C (according to the rubber)

Components:

Rotary	Carbon, SiC, TC
Stationary	Al-Oxide, SiC, TC
Secondary Seal	PTFE, NBR, EPDM, VITON®
Spring	SS304
Other Parts	SS304

Serie BB1M-C9